The BRICK®

# Item No. S-5004-B SKU. AERISACC

## ASSEMBLY INSTRUCTIONS(INSTRUCTIONS D'ASSEMBLAGE)

HARDWARE LIST (LISTE DES OUTILS):

| NO. NO. | Sketch Schéma | Description Description | Qty Qté |
|---|---|---|---|
| 1 | 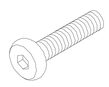 | Bolt(1/4" x 2") Boulon | 8 PCS 8 PCES |
| 2 | | Spring Washer(1/4") Rondelle frein | 8 PCS 8 PCES |
| 3 | | Washer(1/4") Rondelle plate | 8 PCS 8 PCES |
| 4 | | Allen Wrench(4mm) Clé hexagonale | 1 PC 1 PCE |

PARTS LIST (LISTE DES PIECES):

| NO. NO. | Sketch Schéma | Description Description | Qty Qté |
|---|---|---|---|
| A | 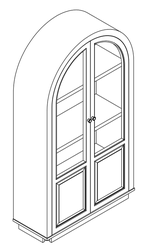 | Cabinet Armoire | 1 PC 1 PCE |
| B | 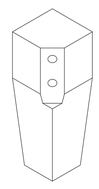 | Foot | 4 PCS 4 PCES |

STEP 1/ ÉTAPE 1

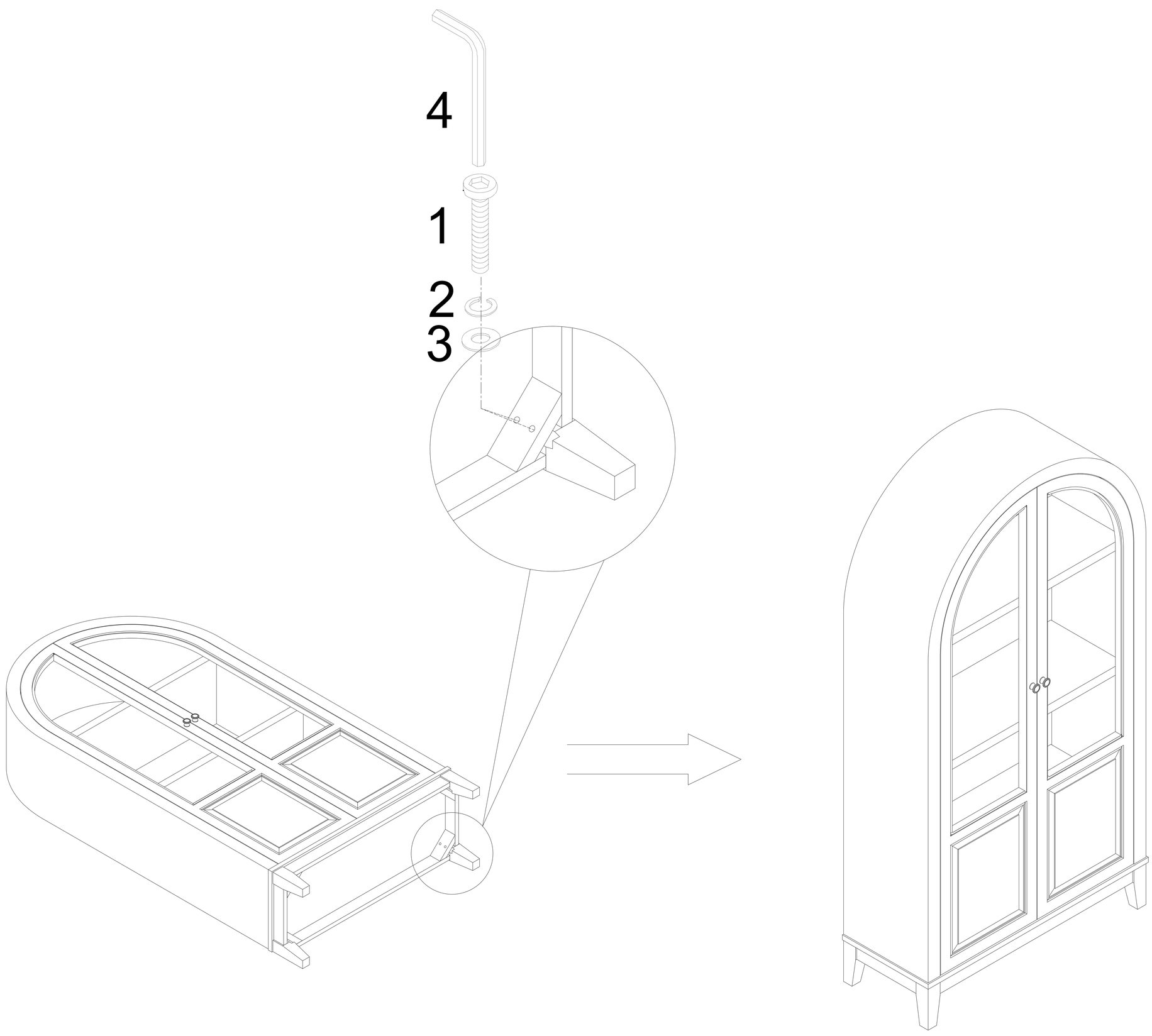

Item **No. S-5004-B** **SKU. AERISACC**

## ASSEMBLY INSTRUCTIONS(INSTRUCTIONS D'ASSEMBLAGE)

**Note: Hardware included only compatible with standard drywalls. Notez que la quincallerie incluse est compatible avec les ancrages de mur standard**

### STEP 2/ ÉTAPE 2

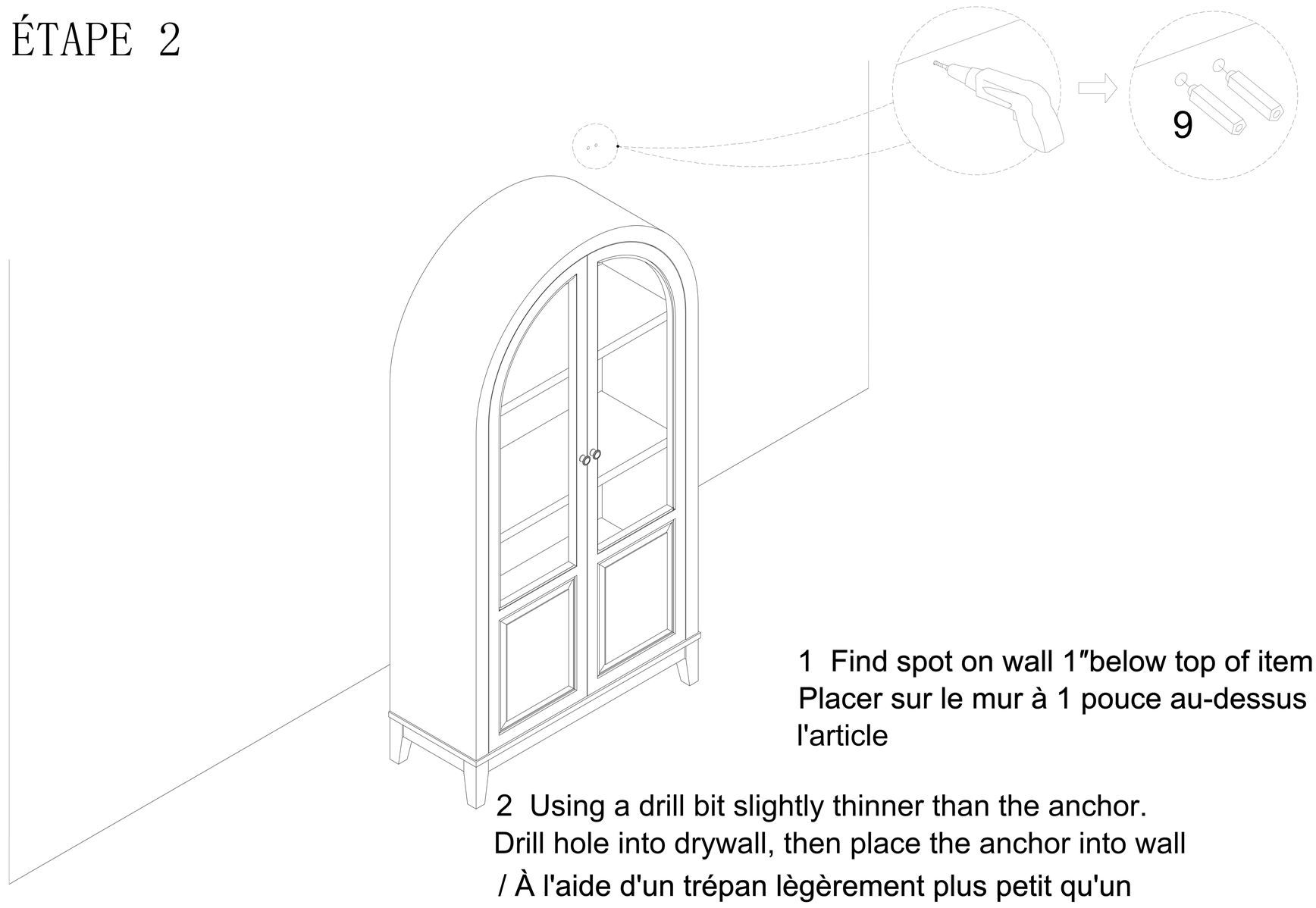


1 Find spot on wall 1″below top of item./ Placer sur le mur à 1 pouce au-dessus de l'article

2 Using a drill bit slightly thinner than the anchor. Drill hole into drywall, then place the anchor into wall / À l'aide d'un trépan lègèrement plus petit qu'un ancrage en acier de jauge, percer un trou puis placer l 'ancrage dans le mure

### STEP 3/ ÉTAPE 3

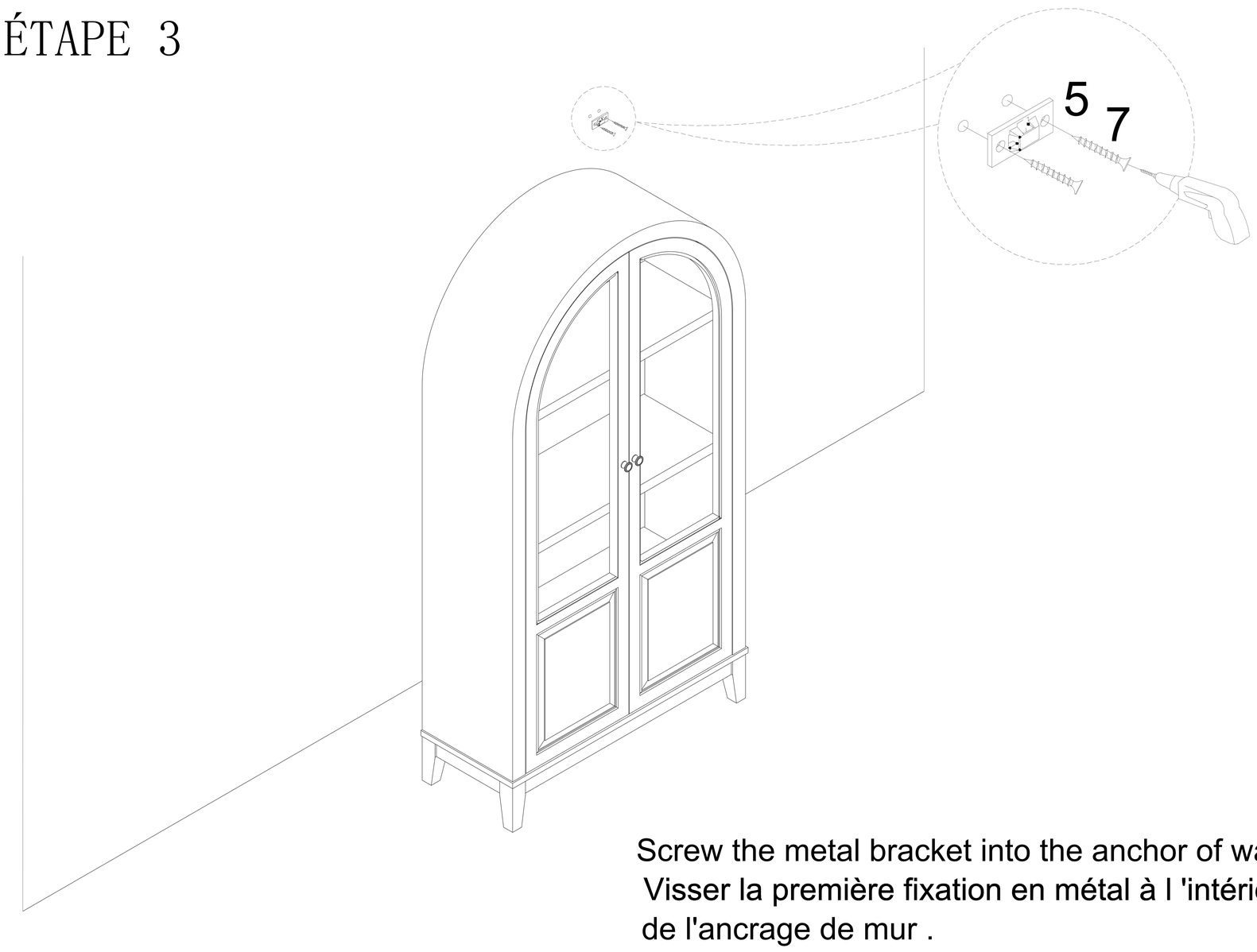


Screw the metal bracket into the anchor of wall / Visser la première fixation en métal à l 'intérieur de l'ancrage de mur .

Item **No. S-5004-B** **SKU. AERISACC**

## ASSEMBLY INSTRUCTIONS(INSTRUCTIONS D'ASSEMBLAGE)

STEP 4/ ÉTAPE 4

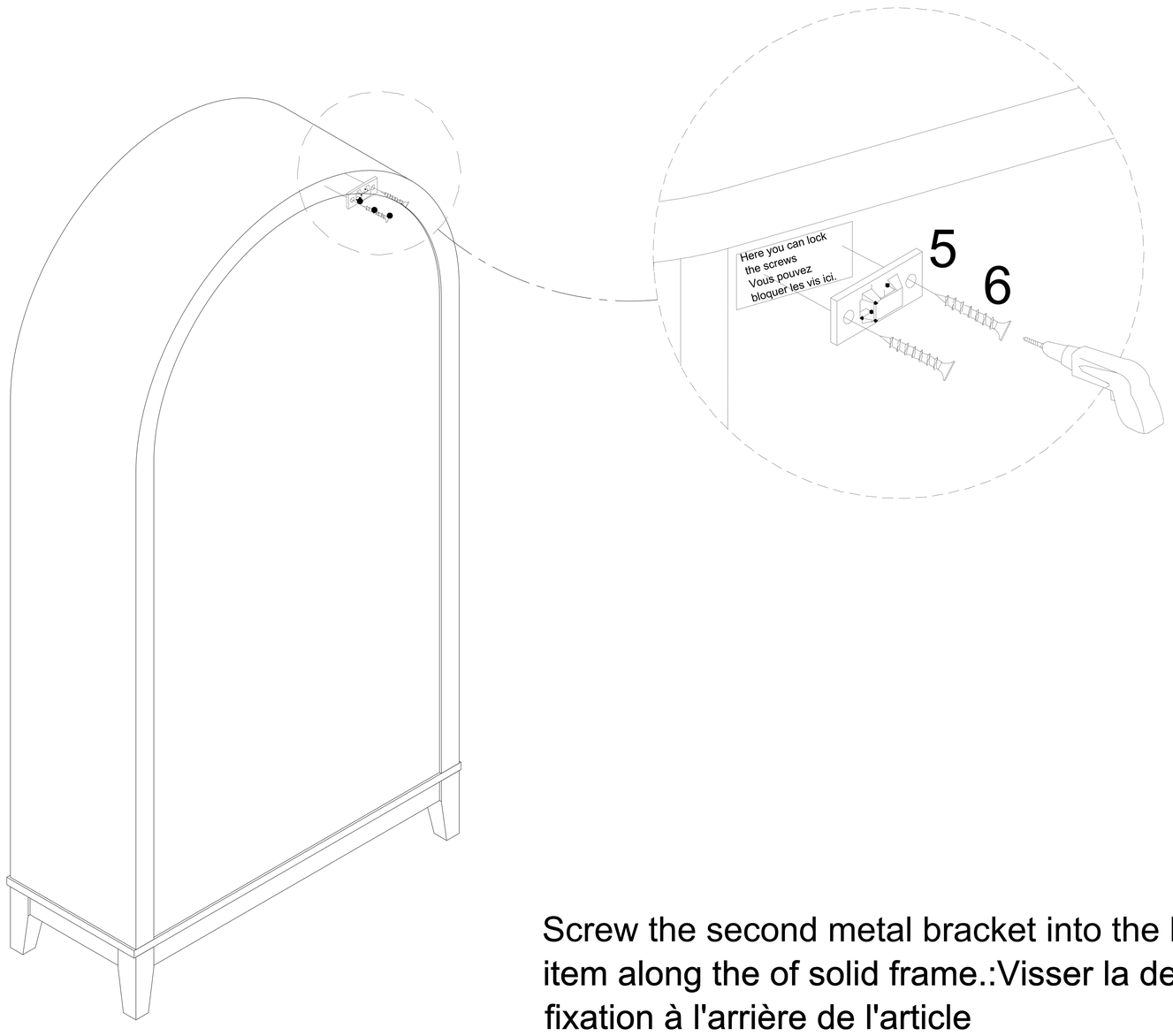


Screw the second metal bracket into the back of item along the of solid frame.:Visser la deuxième fixation à l'arrière de l'article

STEP 5/ ÉTAPE 5

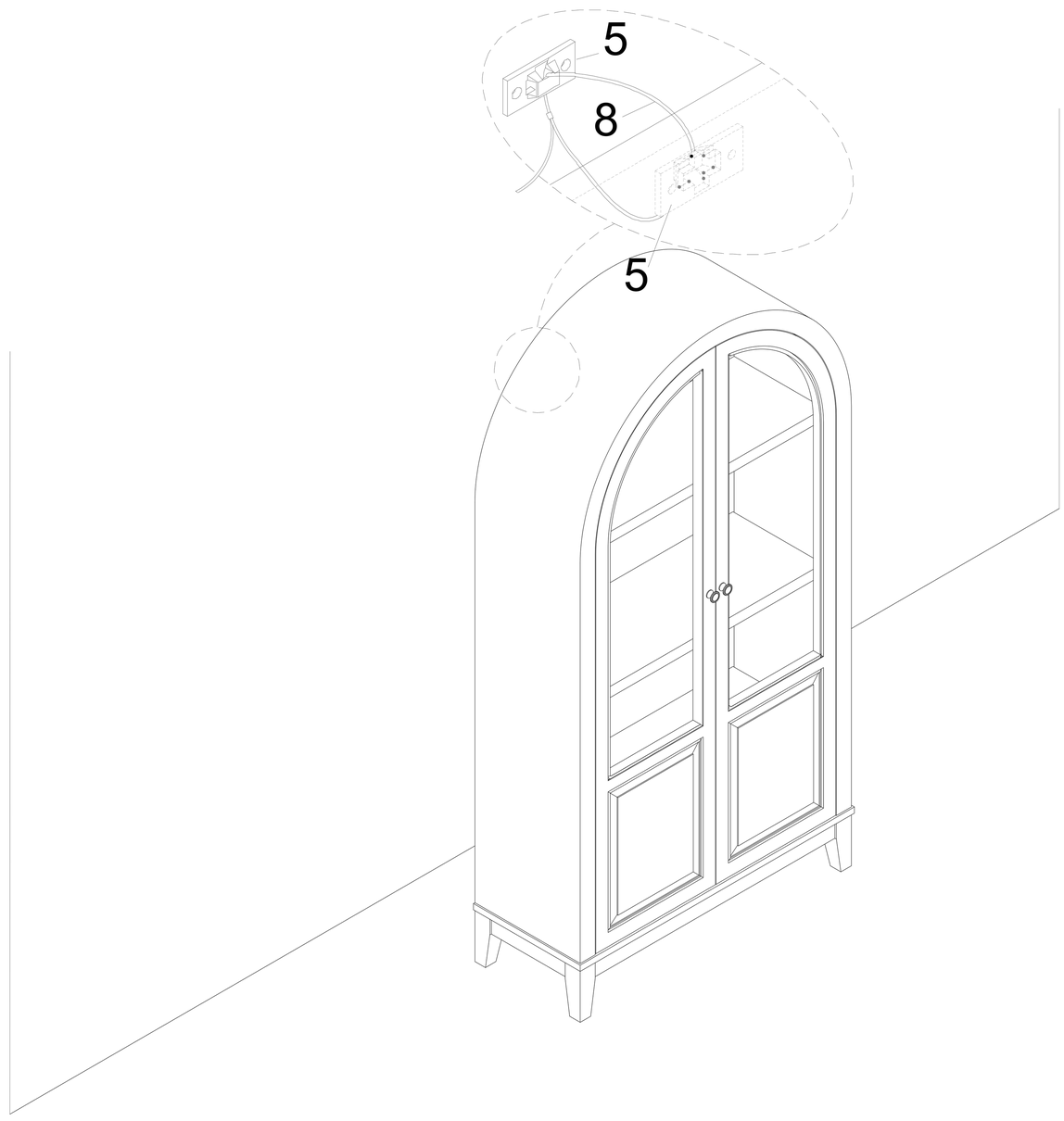
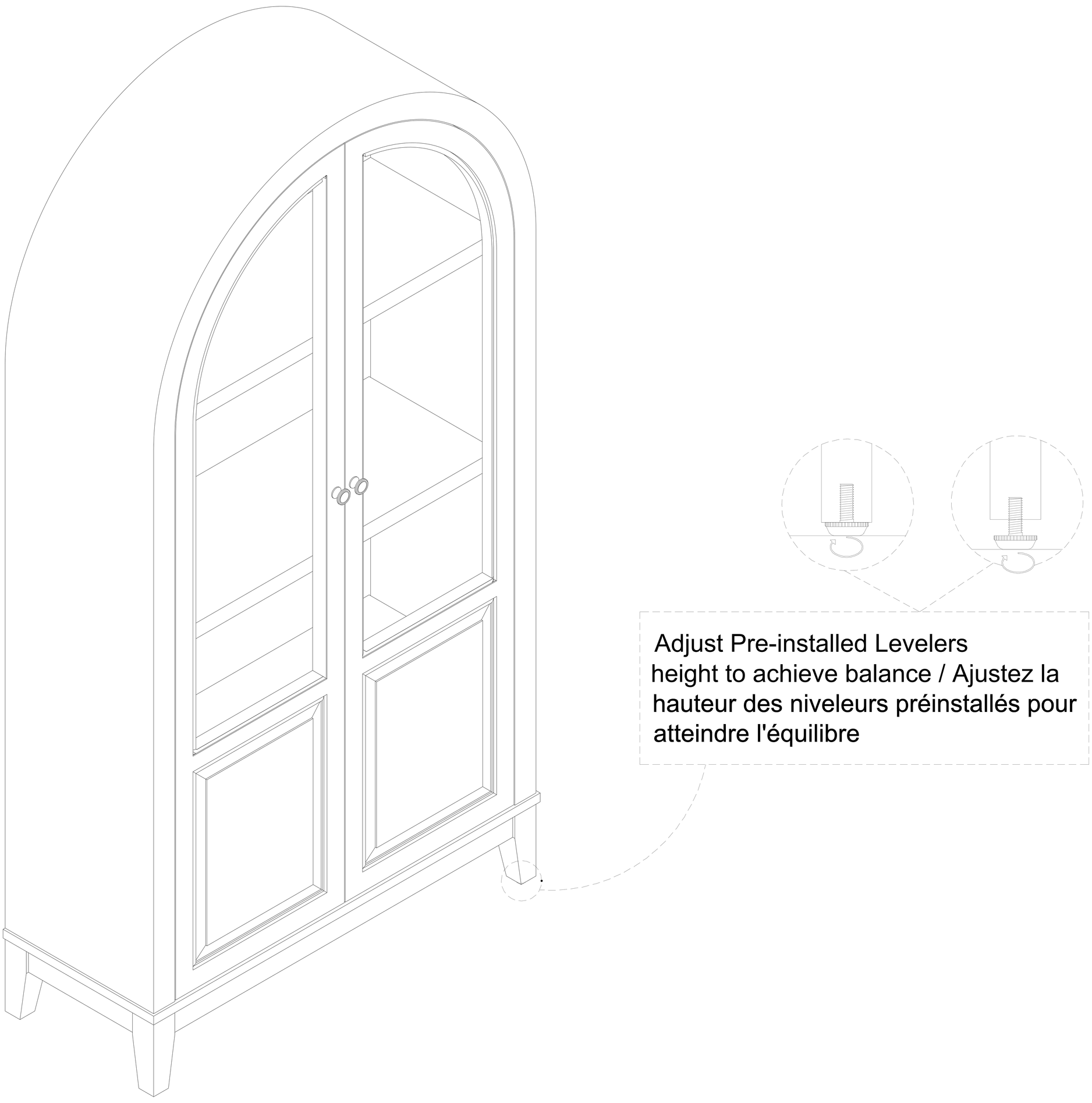
STEP 6/ ÉTAPE 6